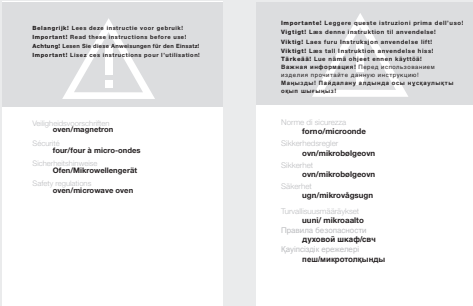
Belangrijk! Lees deze instructie voor gebruik!
Important! Read these instructions before use!
Achtung! Lesen Sie diese Anweisungen für den Einsatz!
Important! Lisez ces instructions pour l'utilisation!
Veiligheidsvoorschriften
oven/magnetron
Sécurité
four/four à micro-ondes
Sicherheitsvorschriften
Ofen/Mikrowellengerät
Safety regulations
oven/microwave oven

Important! Leggere queste istruzioni prima dell'uso!
Viktig! Læs denne instruktion til anvendelse!
Viktig! Les furu instruksjon anvendelse lift!
Viktig! Läs tall instruktion anvendelse hisa!
Tärkeää! Lue nämä ohjeet ennen käyttöä!
Важная информация! Перед использованием изделия прочитайте данную инструкцию!
Маңызды! Пайдалану алдында осы нұсқаулықты оқыңыз!
Normas de seguridad
horno/microonde
Sikkerhedsregler
ovn/mikrobølgeovn
Sikkerhet
ovn/mikrobølgeovn
Säkerhet
ugn/mikrovågsugn
Turvallisuusmääräykset
uuni/ mikroaalto
Правила безопасности
духовой шкаф/свч
Қауіпсіздік ережелері
пеш/микротолқынды

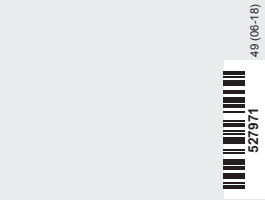
49 (06-18)
527971

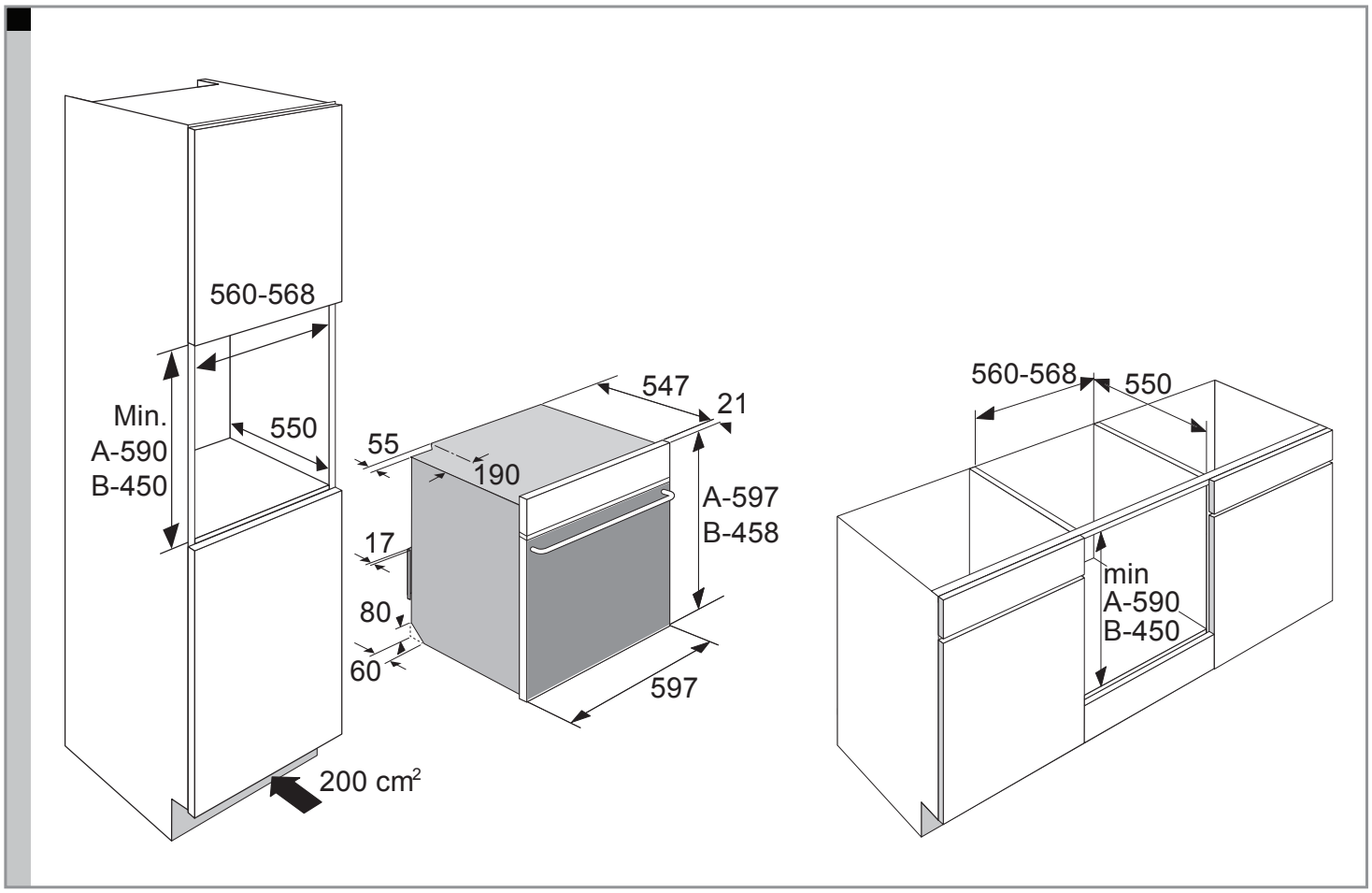
560-568
Min.
A-590
B-450
550
55
547
21
190
A-597
B-458
17
80
60
597
200 cm²
560-568
550
min
A-590
B-450

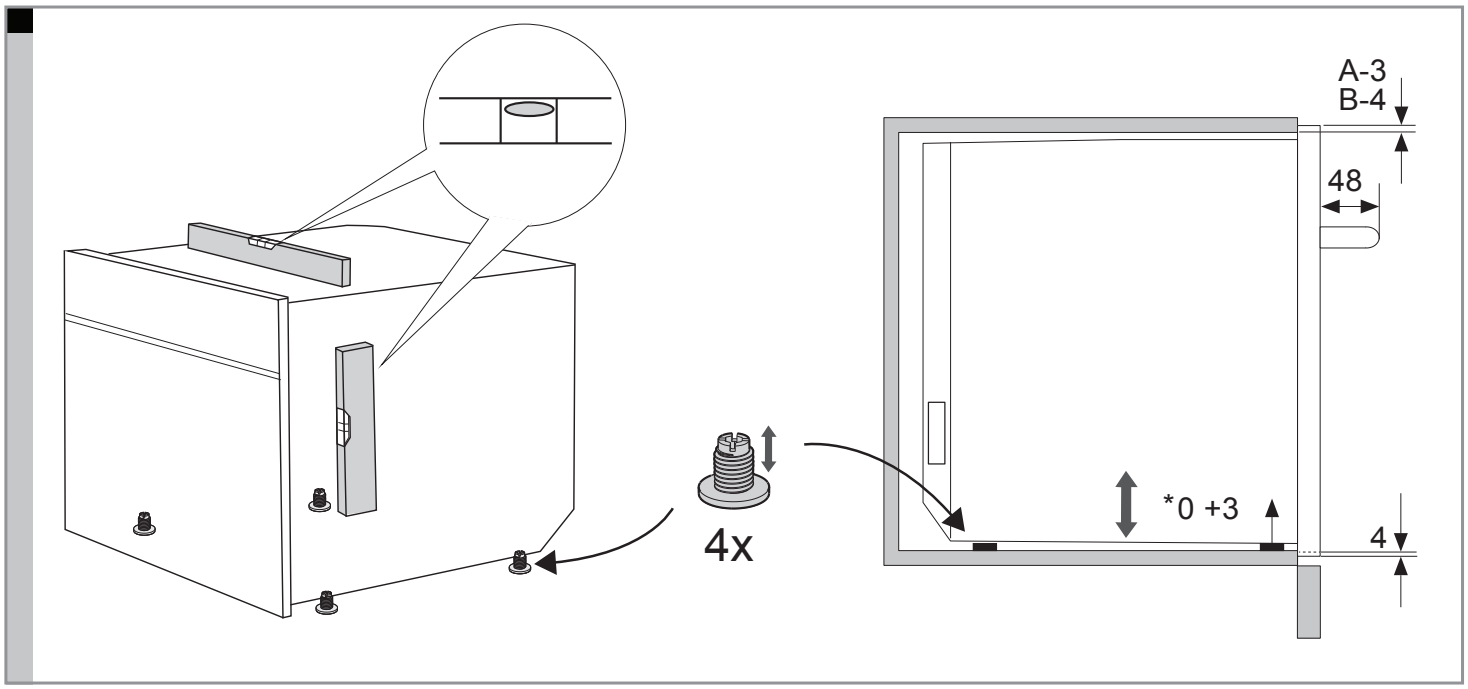
4x
A-3
B-4
48
*0 +3
4

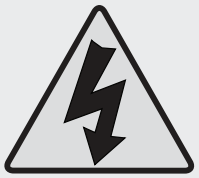

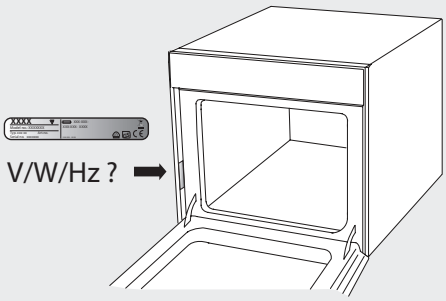

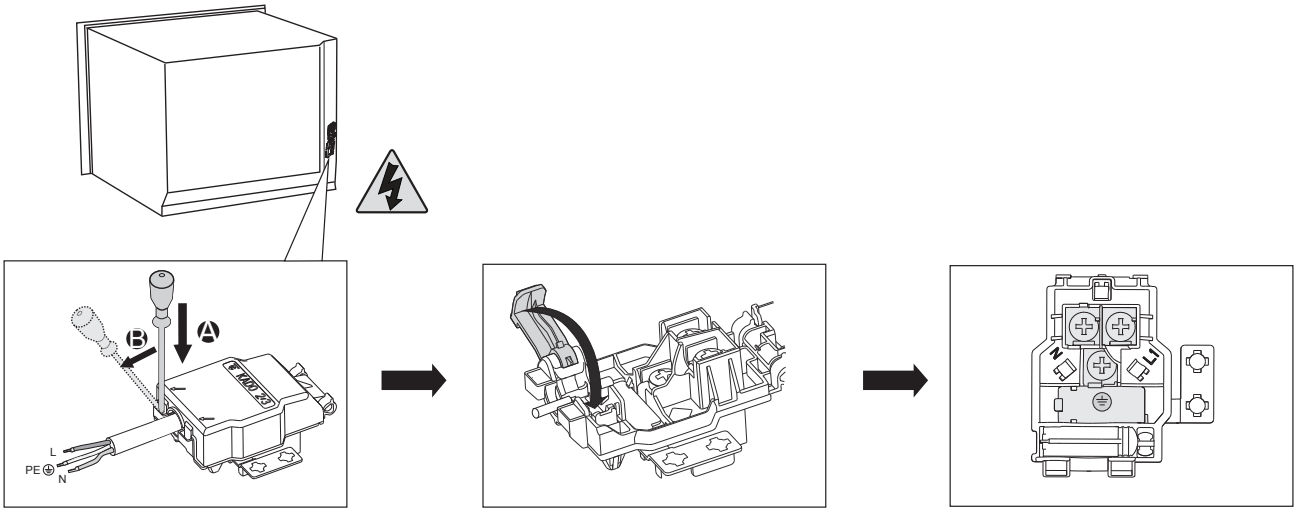

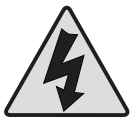

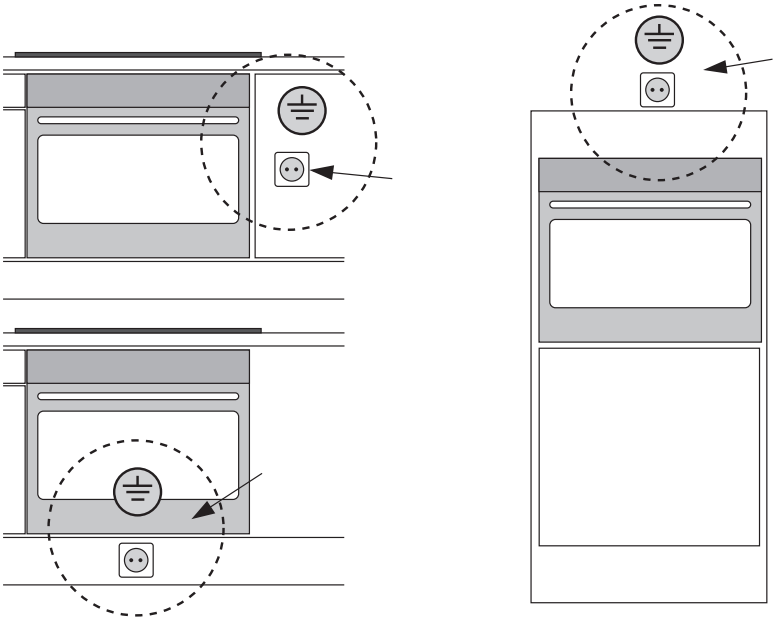

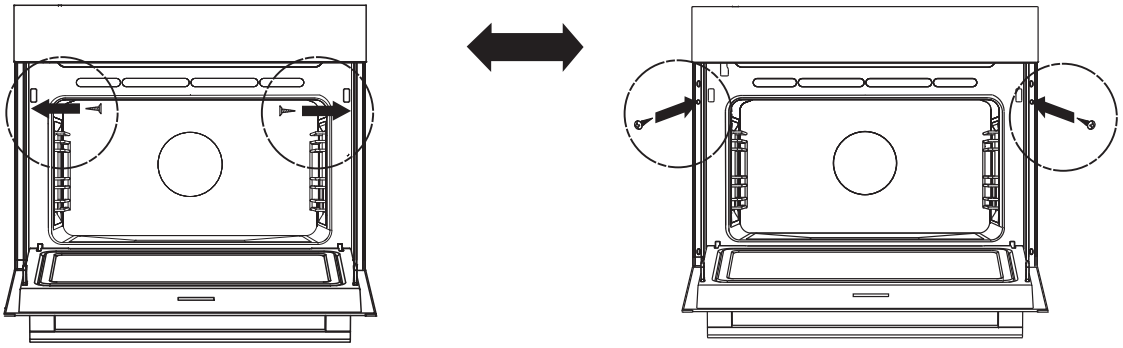

527971 / VER 4 / 20-07-2017