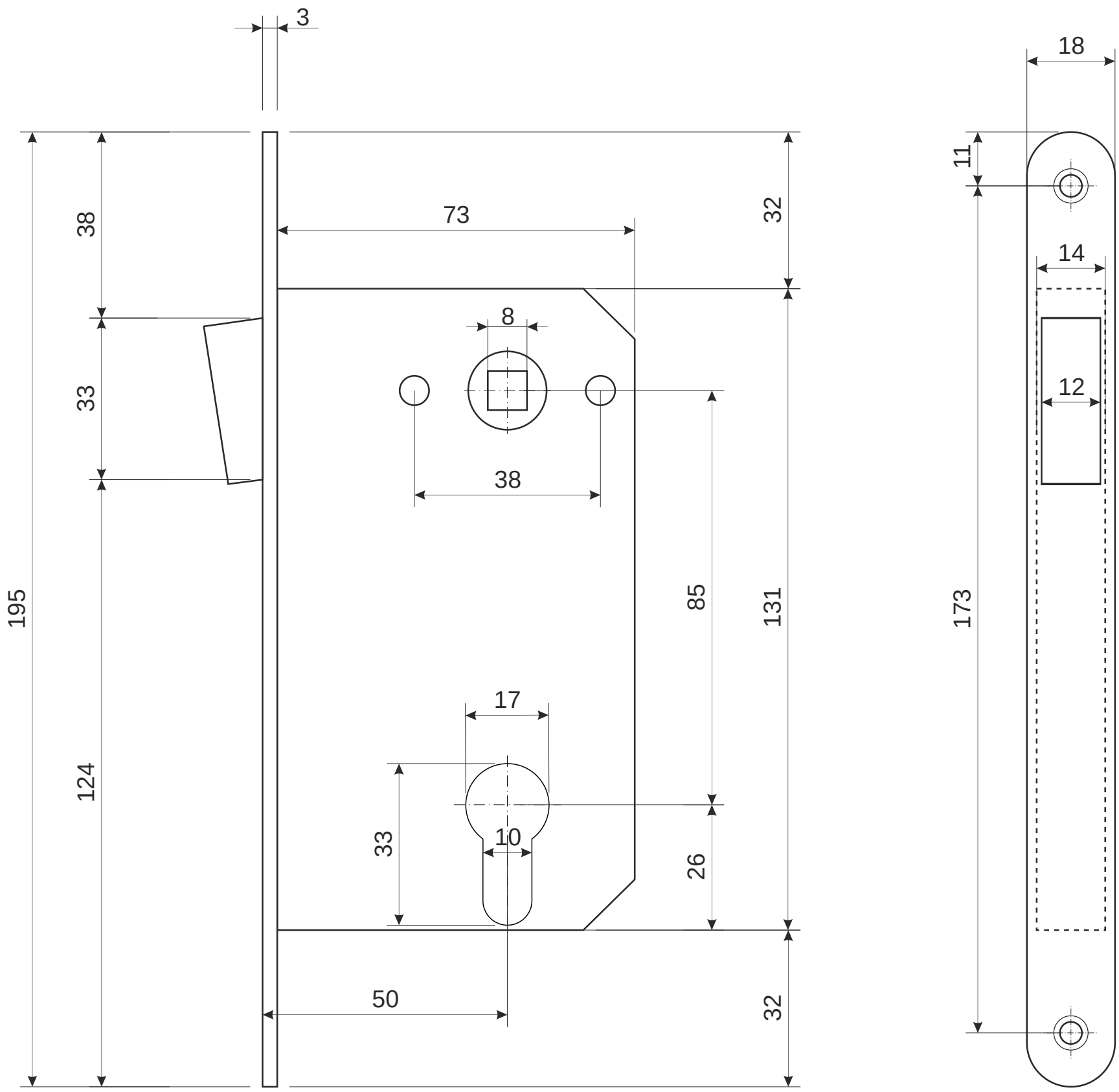

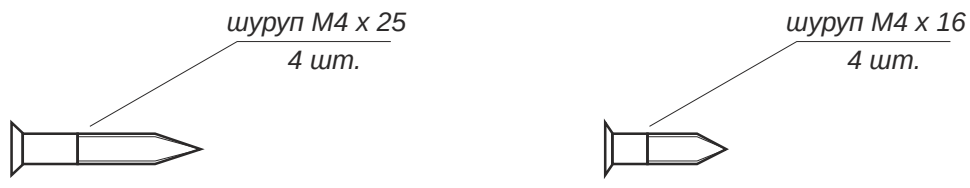

					Замок врезной Apecs 5300-M		
						Лист 1	Листов 2

Ответная планка

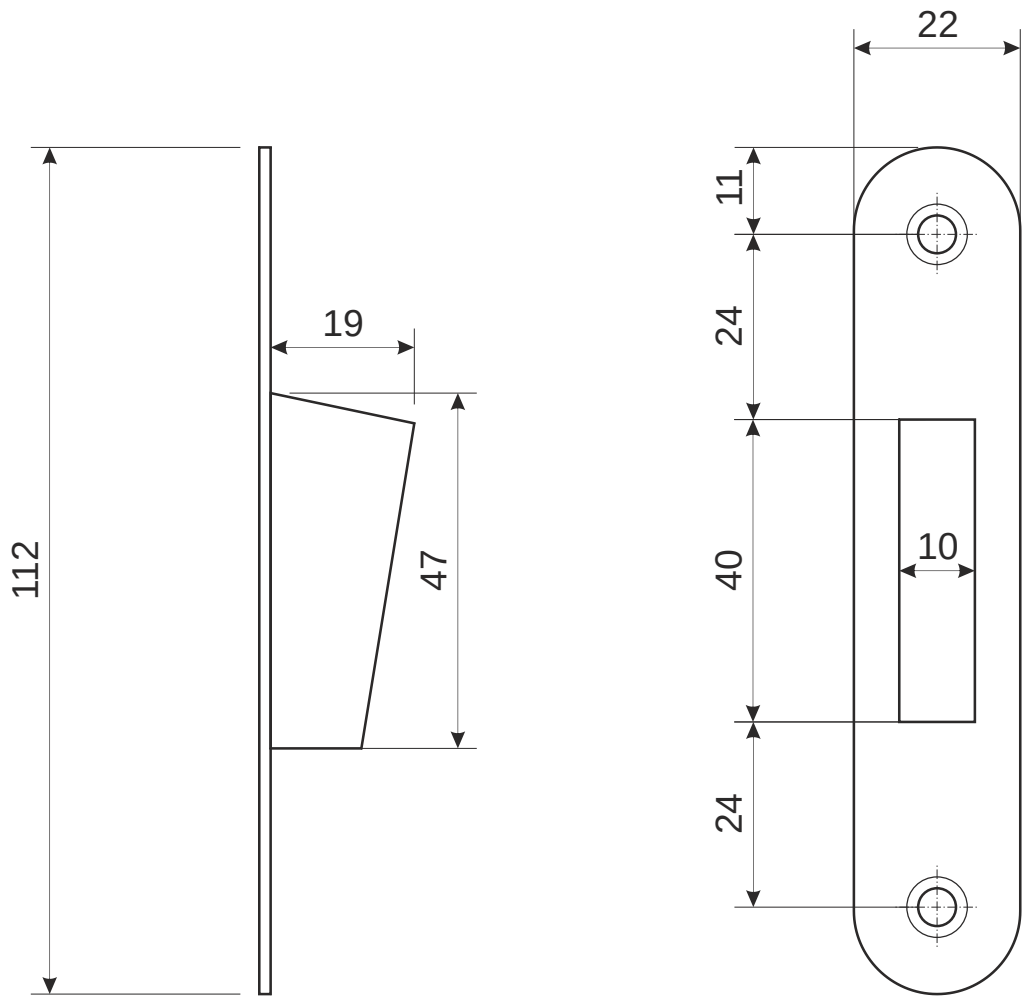

					Замок врезной Apecs 5300-M		
						Лист 2	*Листов 2*