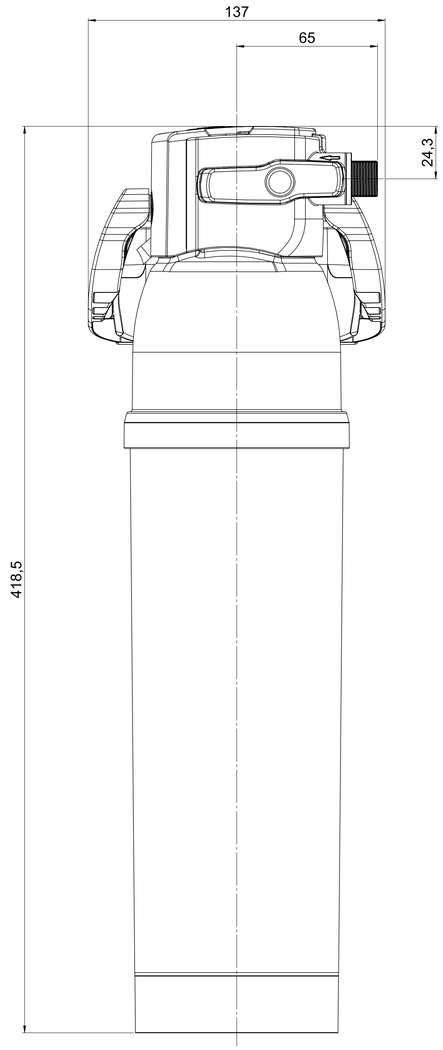


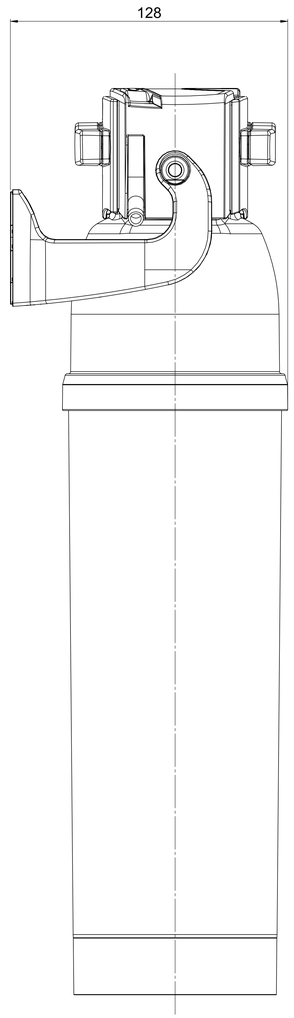

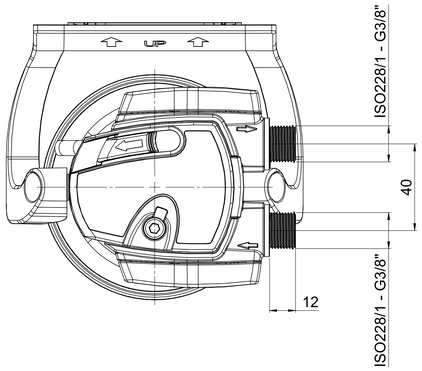


| | | | | |
|---|---|---|---|---|
| **Material :** | | Date | NAME | **Benennung / TITLE :** |
| | Gezeichnet DRAWN | **18.05.15** | **jzoeller** | **PURITY C Filtersystem C150, 0-70, G3/8** |
| **Maßstab / SCALE :** 1:1 A0 | Geprüft CHECKED | | | **PURITY C Filter system C150, 0-70, G3/8** |
| | Freigegeben RELEASED BY | | | |
| Toleranzen und Abnahmebedingungen nach DIN. TOLERANCES AND ACCEPTANCE SPECIFICATION DIN | BRITA® Heinrich-Hertz-Strasse 4 D-65232 Taunusstein-Neuhof | | | **Zchngs-Nr. / DRAW.NR.: 326.A.00.00** |
| | | | | **Dateiname / FILE NAME: 326.A.00.00 - 00** |
| **Gewicht / WEIGHT :** | | | | **Ersatz für / SUBSTITUTE FOR:** |

Ohne schriftliche Zustimmung von BRITA darf diese technische Unterlage weder vervielfältigt noch Dritten mitgeteilt oder zugänglich gemacht noch in sonstiger Weise missbräuchlich verwendet werden. Zuwiderhandlungen werden unbeschränkt verfolgt.
THIS DRAWING IS THE PROPERTY OF BRITA AND IS PERSONALLY DISTRIBUTED TO THE RECIPIENT.
WITHOUT WRITTEN AUTHORISATION, IT MAY NOT BE DUPLICATED, PUBLICLY ANNOUNCED OR MADE AVAILABLE TO ANY THIRD PARTY.