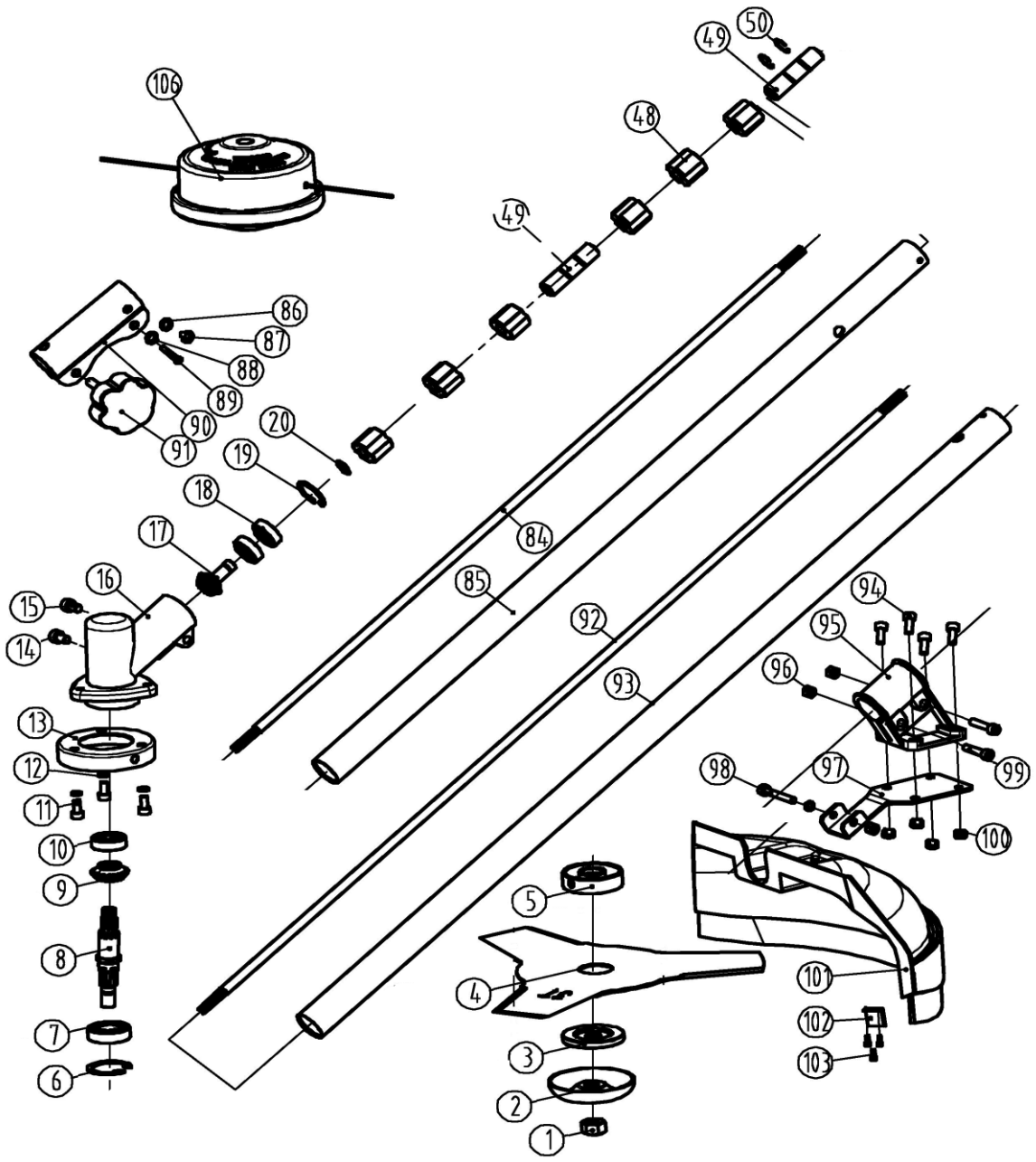

№	Артикул	Наименование	Кол
1	HR-210027	Гайка М10	1
2	791-875-02	Чашка ограничительная	1
3	791-875-03	План-шайба верхняя	1
4	645-464	Диск	1
5	791-875-05	План-шайба нижняя	1
16	791-875-15	Редуктор в сборе(6-19)	1
20		Кольцо	1
48	791-875-19	Втулка штанги	6
49	791-875-33	Адаптер	2
50		Кольцо	2
84	791-875-67	Вал верхний	1
85	791-905-85	Штанга верхняя	1
90	791-875-70	Зажим 86-91	1
92	791-905-92	Вал нижний	1
93	791-905-93	Штанга нижняя	1
94		Болт	4
95	791-905-95	Кронштейн кожуха	1
96		Гайка	2
97	791-905-97	Пластина	1
98		Болт	1
99		Болт	2
100		Гайка	4
101	791-905-101	Кожух диска	1
102	791-905-102	Нож кожуха	1
103	791-905-103	Винт	3
106	791-899-116	Головка триммерная	1

Триммер электрический

DDE

Модель **ET1800RV**

Артикул **791-905**

Лист 1

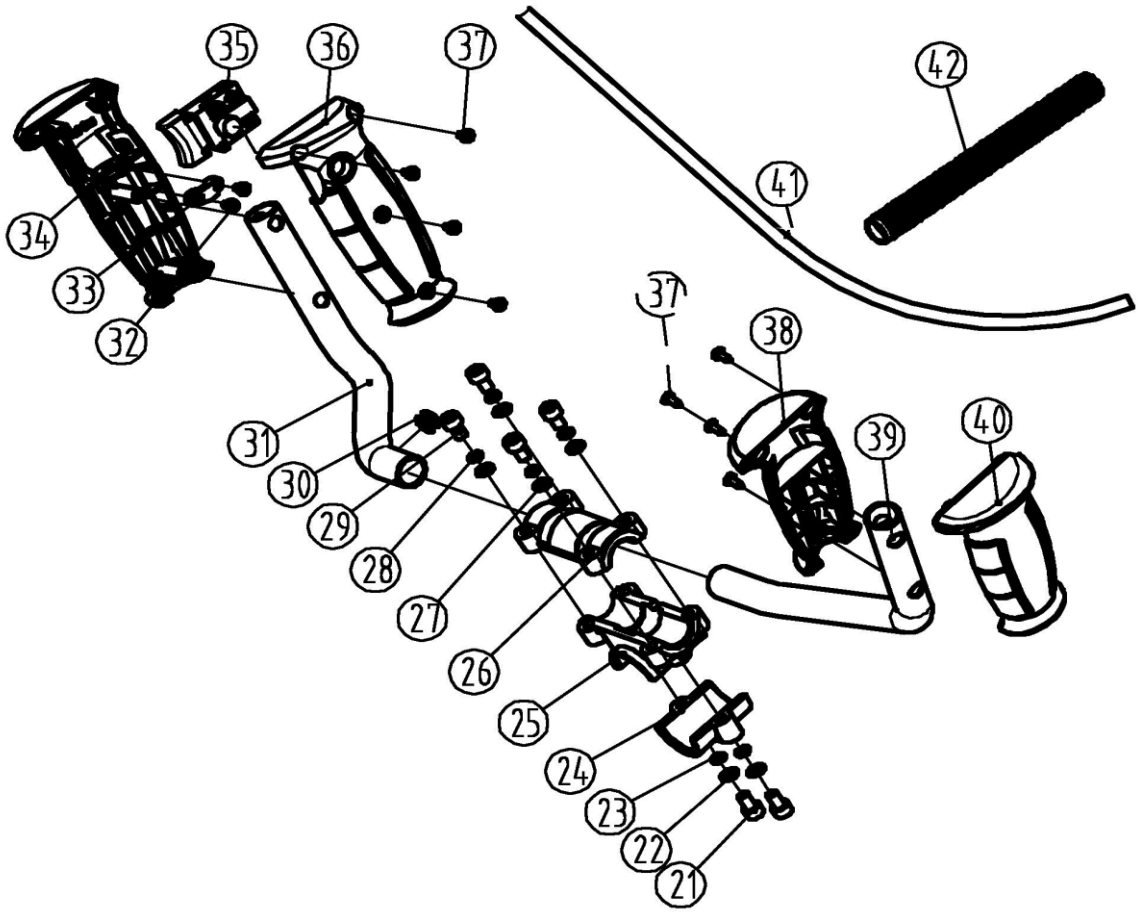

№	Артикул	Наименование	Кол
21		Болт	2
22		Шайба	2
23		Шайба	2
24	791-905-24	Зажим руля нижний	1
25	791-905-25	Зажим руля средний	1
26	791-905-26	Зажим руля верхний	1
27		Шайба	4
28		Шайба	4
29		Болт	4
30		Кольцо резиновое	2
31	791-905-31	Руль, правая половина	1
32		Винт	2
33		Зажим	1
34	791-905-34	Рукоятка правая, 1/2	1
35	791-905-35	Выключатель	1
36	791-905-36	Рукоятка правая, 1/2	1
37		Винт	8
38	791-905-38	Рукоятка левая, 1/2	1
39	791-905-39	Руль, левая половина	1
40	791-905-40	Рукоятка левая, 1/2	1
41		Провод	1
42		Кожух	1

Триммер электрический

DDE

Модель
ET1800RV

Артикул
791-905

Лист 2

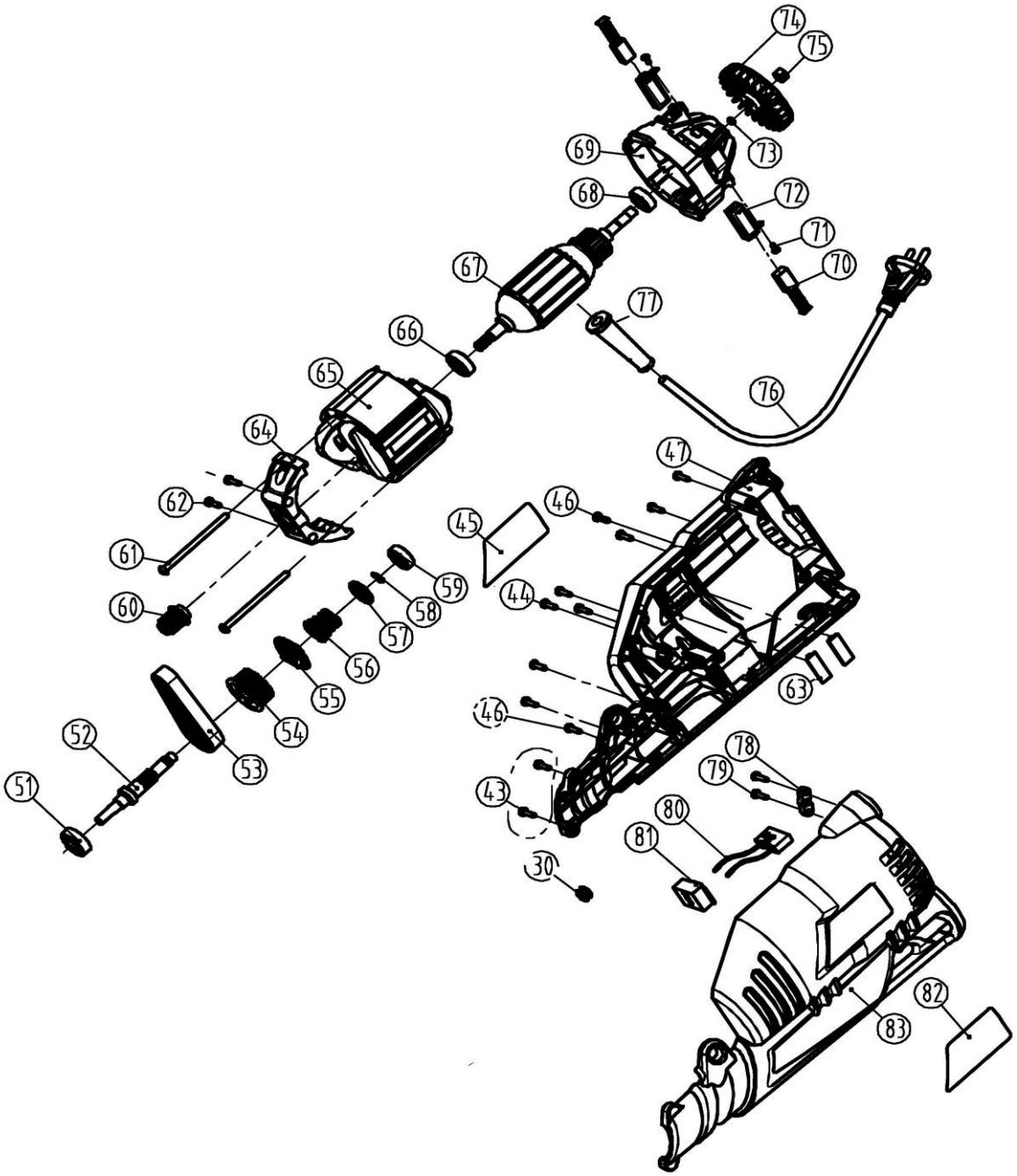

№	Артикул	Наименование	Кол
30		Амортизатор	2
43		Винт	2
44		Винт	8
45		Наклейка	1
46		Винт	2
47	791-905-47	Корпус правая половина	1
51		Подшипник 6000	1
52	791-905-52	Вал редуктора	1
53	791-905-53	Ремень 3М-213	1
54	791-905-54	Шкив большой	1
55	791-905-55	Храповик	1
56	791-905-56	Пружина	1
57		Шайба	1
58		Кольцо стопорное	1
59		Подшипник 608	1
60	791-905-60	Шкив малый	1
67	791-905-200	Двигатель 60-75	1
76		Шнур сетевой	1
77	791-905-77	Резинка шнура	1
78		Зажим	1
79		Винт	2
80	791-905-80	Конденсатор	1
81	791-905-81	Блок плавного пуска	1
82		Наклейка	1
83	791-905-83	Корпус левая половина	1

Триммер электрический

DDE

Модель
ET1800RV

Артикул
791-905