MESSER™

ЦИРКУЛЯРНАЯ ПИЛА ПО КАМНЮ

MESSER SCS-7

Инструкция по эксплуатации

EAC

УСТРОЙСТВО И КОМПЛЕКТАЦИЯ:

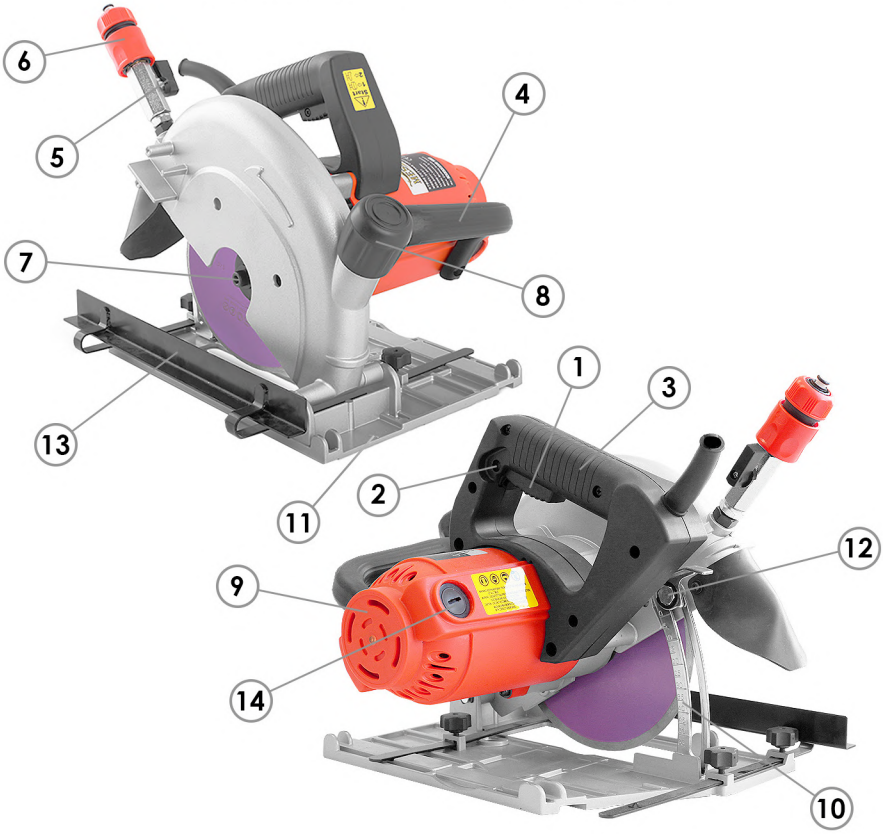

1	Кнопка «пуск»
2	Блокировка кнопки «пуск»
3	Основная рукоять
4	Второстепенная рукоять
5	Клапан подачи воды
6	Быстросъемное крепление шланга подачи воды
7	Болт шпинделя
8	Коннектор для пылесоса
9	Двигатель
10	Шкала заглубления
11	Визирная метка
12	Быстрозажимной фиксатор заглубления
13	Параллельный упор
14	Крышка щеток

ТЕХНИЧЕСКИЕ ХАРАКТЕРИСТИКИ:

Характеристики	
Мощность (Вт)	1680
Напряжение (В)	220
Обороты (об/мин)	5800
Максимальный диаметр диска (мм)	180
Посадка диска (шпиндель) (мм)	22,2
Электронная защита двигателя от перегрузок	+
Защита оператора от поражения электрическим током (PRCD)	+
Подача воды	+
Подключение пылесоса	+
Вес (кг)	6,7

ОБЩИЕ ПРАВИЛА ТЕХНИКИ БЕЗОПАСНОСТИ:

ВНИМАНИЕ! *Перед использованием прочтите настоящую инструкцию. Несоблюдение приведенных ниже указаний может привести к поражению электрическим током, пожару или серьезной травме. Термин "электроинструмент" во всех приведенных ниже указаниях относится к Вашему инструменту с кабелем питания.*
СОХРАНИТЕ ДАННУЮ ИНСТРУКЦИЮ.

БЕЗОПАСНОСТЬ РАБОЧЕГО МЕСТА:

1. Содержите рабочее место в чистоте и хорошо освещенным. Беспорядок на рабочем месте и плохое освещение может привести к аварии или травме.
2. Не работайте с электроинструментом во взрывоопасной атмосфере, например, в присутствии легковоспламеняющихся жидкостей, газов или пыли. Двигатель электроинструмента при работе создает искры, которые могут воспламенить пары огнеопасных жидкостей.
3. Не допускайте в рабочую зону посторонних.

ЭЛЕКТРОБЕЗОПАСНОСТЬ:

а) Электроинструмент должен быть всегда заземлен в соответствии с действующими нормами и правилами. Ни при каких условиях не вносите изменения в конструкцию штекера, не удаляйте заземляющий контакт. Не используйте адаптеры. Проконсультируйтесь с квалифицированным электриком, если у Вас возникают сомнения относительно наличия надлежащего заземления. Правильное заземление обеспечивает путь с наименьшим сопротивлением для электрического тока в случае возникновения неисправности или поломки электроинструмента.
б) Во время работы избегайте прямого контакта с заземленными поверхностями, такими как трубы отопления или водоснабжения и т.д. Риск поражения электрическим током существенно возрастает, если Ваше тело входит в цепь заземления.

в) Не подвергайте инструмент воздействию воды (дождь, помещения с повышенной влажностью воздуха). Вода, попавшая в электроинструмент, существенно повышает риск поражения электрическим током.
г) Не используйте кабель не по назначению. Не переносите электроинструмент за кабель. Держите кабель вдали от источников тепла, агрессивных жидкостей, острых предметов и движущихся частей. Поврежденный кабель следует немедленно заменить. Не соблюдение данных требований может привести к поражению электрическим током.

ЛИЧНАЯ БЕЗОПАСНОСТЬ:

а) Будьте внимательны! Следите за своими действиями во время работы. Не используйте электроинструмент, если Вы устали, находитесь под действием лекарств снижающих внимание и скорость реакции. Несоблюдение данных рекомендаций может привести к серьезным травмам.
б) Во время работы используйте средства защиты. Всегда надевайте защитные очки. Средства обеспечения безопасности, такие как респиратор, нескользящая защитная обувь, каска и наушники значительно снижают риск получения травмы.
в) Во избежание несанкционированного запуска инструмента убедитесь, что тумблер находится в положении **«Выкл»** *перед тем как подключать к сети.*
г) Перед запуском электроинструмента убедитесь, что в зоне вращающихся деталей нет посторонних предметов.
е) Работайте только на хорошо закрепленном на столе электроинструменте. Примите такое положение, которое позволит контролировать ситуацию в экстренных случаях.
ж) Не надевайте свободную одежду или украшения браслеты, кольца и т.д). Держите волосы, одежду и перчатки подальше от движущихся частей. Свободная одежда, ювелирные изделия или длинные волосы могут попасть в движущиеся части, что приведет в тяжелой травме.

ЭКСПЛУАТАЦИЯ И ОБСЛУЖИВАНИЕ ИНСТРУМЕНТА:

а) Используйте специальные зажимы или другие приспособления для фиксации заготовки на устойчивой платформе.
б) Не перегружайте инструмент. Работа будет выполнена быстрее и качественней, если даваемые нагрузки соответствуют рекомендованным для конкретного оборудования.
в) Не используйте электроинструмент с неисправным тумблером **«Вкл/Выкл»**. *Любое оборудование, которое не может управляться с помощью переключателя, чрезвычайно опасно и должно быть немедленно отремонтировано.*
г) Отключите электроинструмент от сети перед выполнением любых регулировок, замены принадлежностей или перед консервацией. Данная предосторожность снижает риск самопроизвольного запуска электроинструмента.
д) Храните электроинструмент в недоступном для детей месте, не допускайте к работе лиц, не ознакомленных с общими правилами техники безопасности и настоящей инструкцией. Электроинструмент в руках неопытного пользователя опасен для него и окружающих.

е) Осторожно обращайтесь с инструментом. Следите за тем, чтобы режущий инструмент был острый и чистый.
ж) Проверяйте точность совмещения и легкость перемещения подвижных частей перед началом работы. Не допускайте к работе электроинструмент с выявленными повреждениями. Большинство несчастных случаев происходит из-за плохого обслуживания электроинструмента.
ч) Используйте электроинструмент только по прямому назначению. Используйте принадлежности, предназначенные для конкретного типа электроинструмента.
Обслуживание
Доверяйте обслуживание и ремонт электроинструмента только специализированному сервису, использующему оригинальные запасные части. Так Вы получите гарантию в корректной работе и безопасности оборудования .

ПРЕДУПРЕЖДЕНИЕ: *Для снижения к минимуму риска получения травм, пользователь должен внимательно изучить инструкцию по эксплуатации.*

ОСОБЫЕ ПРАВИЛА БЕЗОПАСНОСТИ:

1. Держите руки подальше от зоны реза и пильного диска! Держите вторую руку на вспомогательной ручке. Держа двумя руками за основную ручку, Вы теряете контроль над электроинструментом.
2. Не держите заготовку руками. Кожух не защитит Вас от пильного диска с нижней стороны.
3. Не кладите заготовку для резки на колени. Надежно крепите заготовку на устойчивом основании специальными зажимами или струбцинами.
4. Во время работы держите электроинструмент за прорезиненные рукояти. В случае, если Вы случайно повредите скрытую проводку или повредите кабель питания электроинструмента - это защитит Вас от поражения электрическим током.
5. Установите заглубление пильного диска исходя из толщины заготовки.
При правильно установленном заглублении диск должен выходить из заготовки на высоту не более режущего зубца.
6. При продольной распиловке используйте параллельный упор. Это позволит повысить точность резки и сведет к минимуму вероятность заклинивания диска.
7. Используйте только рекомендованные производителем диски соответствующего диаметра и посадочным отверстием.
8. Никогда не используйте поврежденный и некорректный инструмент, неоригинальные фланец и прижимной винт шпинделя.
9. Перед началом работы убедитесь, что подвижный защитный кожух свободно перемещается между крайними положениями и не мешает вращению диска. Никогда не фиксируйте подвижный кожух в открытом положении.
10. Всегда проверяйте работоспособность и состояние пружины защитного кожуха.
11. Перед тем как выпустить электроинструмент из рук и положить на горизонтальную поверхность, убедитесь, что защитный кожух закрыл лезвие диска.

12. Никогда не запускайте инструмент, контактирующий с обрабатываемой поверхностью.
13. Перед заглублением в материал подождите, пока двигатель наберет свои максимальные обороты.
14. **Важно:** *После окончания реза выключите питание и дождитесь полной остановки диска. Отпускать инструмент можно только после того как диск прекратит вращение.*
15. Никогда не работайте вблизи легковоспламеняющихся жидких, твердых и газообразных веществ. Искры, возникающие во время работы двигателя, могут привести к пожару или взрыву.
16. Данный инструмент разработан для выполнения конкретных задач. Производитель настоятельно не рекомендует использовать инструмент не по прямому назначению и вносить изменения в конструкцию. Если у Вас возникают сомнения по применению данного оборудования - не используйте его до получения дополнительных объяснений от производителя (продавца).
17. Используйте настоящее оборудование только для резки камня, бетона, каменной кладки.
18. Используйте вспомогательные ручки, входящие в комплект поставки оборудования.
19. Используйте УЗО (PRCD) для защиты от скачков напряжения.
20. Держите кабель питания подальше от рабочей зоны инструмента, не допускайте его попадания на линию реза.
21. Немедленно обесточьте оборудование при возникновении несвойственных вибраций, либо прочих явных неисправностей. Проведите диагностику для выяснения причин некорректной работы.
22. Используйте и храните алмазные диски в соответствии с рекомендациями производителя.
23. Диаметр диска не должен превышать максимально допустимый. Диаметр посадочного отверстия должен обеспечивать надежное крепление и отсутствие люфтов.
24. Всегда убеждайтесь, что в зону реза не попадает скрытая проводка, газовые и водопроводные трубы. Сверьтесь с заверенными чертежами коммуникаций, либо используйте металлоискатель.
25. Пыль, возникающая во время работы данным оборудованием, может быть вредна для здоровья. Рекомендуется использовать респиратор или маску, либо промышленный пылесос.

ТРЕБОВАНИЯ К ИСТОЧНИКУ ПИТАНИЯ:

Напряжение сети должно соответствовать напряжению, указанному на табличке инструмента. Ни в коем случае не используйте инструмент с поврежденным кабелем питания. Поврежденный кабель должен быть немедленно заменен в лицензированном сервисном центре. Не пытайтесь производить ремонт оборудования самостоятельно. Использование поврежденного кабеля, как и самостоятельный ремонт, может привести к поражению электрическим током.

УДЛИНИТЕЛЬ:

Если для выполнения работ требуется удлинитель, то он должен иметь достаточное сечение, дабы предотвратить чрезмерное падение напряжения, перегрев кабеля. Чрезмерное падение напряжения может привести к выходу из строя двигателя.

ПРЕДНАЗНАЧЕНИЕ:

Данный электроинструмент предназначен для влажной или сухой резки камня, бетона и кирпичной кладки. Инструмент не должен использоваться для резки других материалов. В конструкцию оборудования запрещается вносить какие-либо конструктивные изменения и модифицировать для выполнения непрофильных задач, за исключением случаев описанных в настоящей инструкции. Пользователь несет полную ответственность за причиненный ущерб и несчастные случаи, вызванные неправильной эксплуатацией

УСТРОЙСТВО ЗАЩИТНОГО ОТКЛЮЧЕНИЯ:

Главной задачей устройства защитного отключения (PRCD) является обезопасить человека от поражения электротоком при незначительных повреждениях изоляции электрооборудования и фазных токоведущих проводников. При нарушении изоляции ток «утекает» по металлическим корпусам приборов или токопроводящим элементам дома, квартиры или производственного цеха, кабинета. УЗО реагирует на превышение определенного значения этого тока утечки мгновенным автоматическим отключением всех фаз поврежденного участка цепи или всей контролируемой сети.

ПРЕДУПРЕЖДЕНИЕ:

*Циркулярная пила **Messer SCS7** оснащен устройством PRCD. Всегда используйте PRCD в работе для снижения риска поражения электрическим током. Располагайте PRCD как можно ближе к источнику питания. Проводите тестирование PRCD перед каждым использованием. Нажмите кнопку **«TEST»** для проверки. Нажмите кнопку **«RESET»** чтобы включить защитное устройство.*

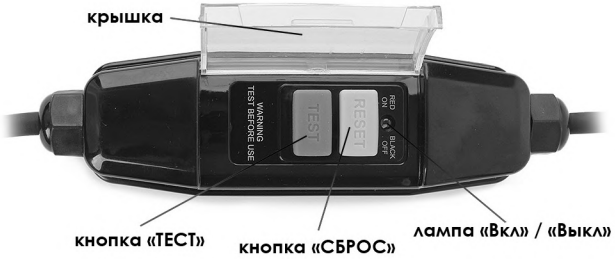

КОМПЛЕКТАЦИЯ:

1. *Циркулярная пила по камню*
2. *Параллельный упор*
3. *Быстросъемное крепление шланга подачи воды*
4. *L-образный шестигранный ключ*
5. *Инструкция по эксплуатации*
6. *Пластиковый кейс*

ПРИСТУПАЙТЕ К РАБОТЕ ТОЛЬКО ПОСЛЕ ТОГО КАК ВНИМАТЕЛЬНО ОЗНАКОМИТЕСЬ С НАСТОЯЩЕЙ ИНСТРУКЦИЕЙ.

УСТАНОВКА ДИСКА:

Перед установкой и заменой диска отключите электроинструмент от сети.
1. Удалите посторонние предметы (части упаковки), мусор, скопившийся вокруг шпинделя.
2. Установите внутренний фланец, затем диск, убедитесь что направление вращения указанное на диске совпадает со стрелкой на инструменте.
3. Установите внешний фланец и затяните болт шпинделя (Рис. 1).
ПРИМЕЧАНИЕ: *Используйте диски с посадочным отверстием соответствующим диаметру шпинделя. Диаметр диска не должен превышать максимально допустимый для данного оборудования (180мм.). Максимальная скорость вращения указанная на диске должна быть больше максимального значения оборотов оборудования (5800 об/мин.)*

Процедура снятия диска осуществляется в обратном порядке «Установке диска».

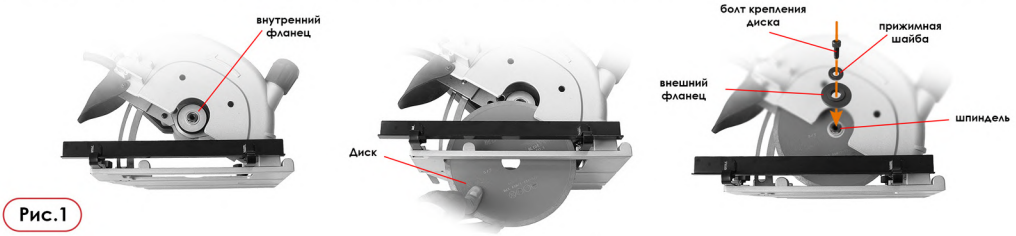

Рис.1

РЕГУЛИРОВКА ГЛУБИНЫ РЕЗА:

Перед началом регулировки глубины реза отключите оборудование от сети.
1. Ослабьте рычаг фиксатора глубины реза (Рис. 2).
2. Установите необходимую глубину реза.
3. Затяните рычаг фиксатора глубины реза.

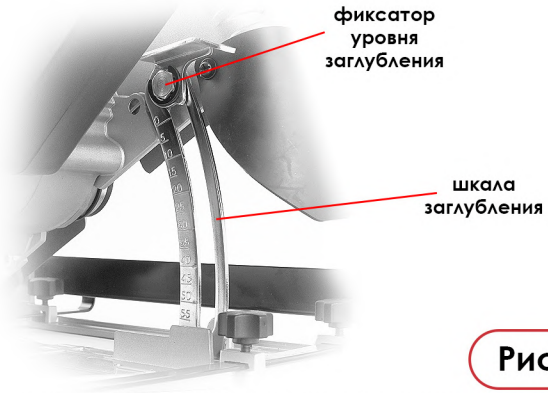

Рис.2

КОНТРОЛЬ ЛИНИИ РЕЗА:

Оборудование оснащено визирной меткой (Рис. 3) которая должна в точности указывать на планируемую линию реза. Это поможет Вам осуществлять идеально ровный рез по разметке.

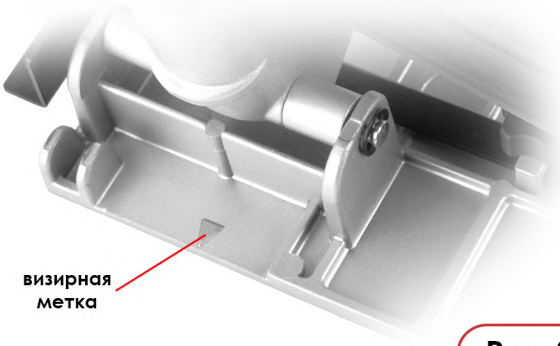

Рис.3

КОННЕКТОР ДЛЯ ПЫЛЕСОСА:

Коннектор для пылесоса (вакуумный порт) расположен таким образом, чтобы осуществлять максимально эффективный сбор пыли во время работы (Рис. 4).

Если резка осуществляется без пылесоса, коннектор должен быть закрыт крышкой (поставляется в комплекте).

Рис.4

СИСТЕМА ПОДАЧИ ВОДЫ :

Подача воды (если это возможно) позволяет машине работать более эффективно. При работе с подачей воды всегда используйте PRCD (входит в комплект поставки). Подключите шланг с водой к быстросъемному креплению, расположенному на электроинструменте (Рис. 5). Отрегулируйте клапан для подачи желаемого количества воды.

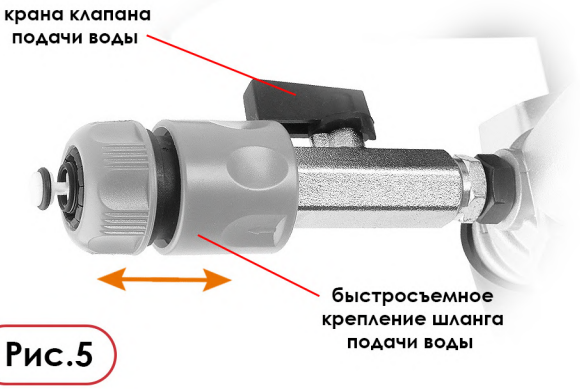

Рис.5

ПАРАЛЛЕЛЬНЫЙ УПОР:

Параллельный упор позволяет осуществлять резку на строго определенном расстоянии от края заготовки.
Что бы установить параллельный упор вставьте его в пазы на основании изделия, отрегулируйте расстояние и затяните крепежные болты (Рис. 6).

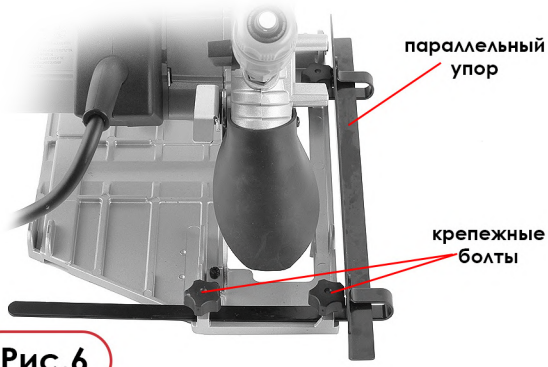

Рис.6

ВКЛЮЧЕНИЕ И ВЫКЛЮЧЕНИЕ:

*Убедитесь, что напряжение сети, соответствует напряжению, указанному на шильдике изделия, а кнопка **«Пуск»** отжата.*
Держите инструмент обеими руками перед непосредственным запуском и до полной остановки вращения диска после выключения (Рис. 7).
Включение:
*Данное оборудование оснащено блокиратором кнопки **«Пуск»**. Что бы включить инструмент нажмите на кнопку блокиратора, а затем на кнопку **«Пуск».***
Выключение:
*Отпустите кнопку **«Пуск».** После выключения машины диск будет вращаться некоторое время по инерции - это нормально. Следите, чтобы края одежды и части тела не попали во вращающийся диск.*

Рис.7

ЭЛЕКТРОННАЯ ЗАЩИТА ОТ ПЕРЕГРУЗОК:

*Если в процессе работы двигатель подвергается нагрузкам близким к максимально допустимым - электронная система защиты выключит его. Если это произошло, выключите инструмент кнопкой **«Вкл/Выкл»**, поднимите диск в крайнее верхнее положение относительно зоны реза, исключив его контакт с распиливаемым материалом и подождите не менее трех секунд перед повторным запуском.*

ИСПОЛЬЗОВАНИЕ ИНСТРУМЕНТА:

*Эффективный контроль инструмента достигается только при использовании обеих рук. Циркулярная пила **MESSER SCS7** оснащена второстепенной и боковой (имеет два положения) ручками. Выберите ручку и ее положение исходя из условий работы.*
Во время работы примите устойчивое положение, держите инструмент обеими руками- это поможет сохранить контроль над пилой в непредвиденной ситуации.
Всегда держите основную ручку правой рукой, а одну из дополнительных левой.
На время работы одевайте защитные очки - это убережет Ваши глаза от возможных травм.

ЭКСПЛУАТАЦИЯ:

1. *Установите необходимую глубину реза.*
2. *Нанесите разметку на поверхность, это поможет Вам делать идеально ровные резы.*
3. *Установите инструмент на рабочую поверхность.*
4. *Нажмите кнопку **«Пуск»**, подождите, пока двигатель наберет максимальные обороты. Во время запуска инструмента диск не должен контактировать с рабочей поверхностью.*
5. *Плавно опускайте инструмент до необходимой глубины реза. Начните продвигать инструмент вперед по линии запланированного реза. Следите что бы основание инструмента всегда прилегало к поверхности. Резка должна осуществляться только ОТ СЕБЯ.*

ВНИМАНИЕ: *Будьте осторожны, не допускайте искривления линии реза. Не прямолинейный рез, скорее всего, приведет к деформации диска и травме оператора.*

6. *Когда резка закончена, дождитесь полной остановки диска, прежде чем устанавливать инструмент в исходное положение.*

ПРИМЕЧАНИЕ: *Всегда осуществляйте резку только от себя. Если осуществлять резку по направлению к себе существует риск получения травмы (инструмент может получить сильное ускорение, выйти из под контроля).*

ОСТОРОЖНО: *Следите за тем, чтобы кабель инструмента не попал на линию реза. Не прилагайте дополнительных усилий (не давите) для продвижения инструмента по рабочей поверхности. Пила режет материал с максимально возможной для нее скоростью, увеличение нагрузок на инструмент приведет к срабатыванию защиты от перегрузки.*

ТЕХНИЧЕСКОЕ ОБСЛУЖИВАНИЕ:

Периодически продувайте воздуховоды изделия сухим сжатым воздухом. Чистите пластиковые детали мягкой влажной тканью. НИКОГДА не используйте растворители и прочие агрессивные жидкости для чистки пластиковых частей- это приведет к их повреждению и деформации.

ГРАФИТОВЫЕ ЩЕТКИ:

Графитовые щетки подвергаются естественному износу и являются расходным материалом. По достижении максимальной степени износа они подлежат замене. ***Замена:*** *снимите крышки щеток и извлеките отработанные, на их место поместите новые (ВНИМАНИЕ щетки всегда МЕНЯЮТСЯ ПАРОЙ!), установите крышки на место. Не рекомендуется использовать не оригинальные щетки. В случае выхода изделия из строя, причинения материального и физического ущерба по причинеиспользования не оригинальных комплектующих пользователь берет на себя всю ответственность.*

ВНИМАНИЕ! *Если кабель питания поврежден, его замену необходимо осуществлять в официальном сервисе производителя.*

ГАРАНТИЙНЫЕ ОБЯЗАТЕЛЬСТВА:

Гарантия на электроинструмент 1 год со дня продажи при условии соблюдения правил эксплуатации и обслуживания.
Использование неоригинальных комплектующих влечет снятие инструмента с гарантии.

КОНТАКТНАЯ ИНФОРМАЦИЯ:

Общество с ограниченной ответственностью «АБСГРУПП»
111024, г.Москва, Андроновское шоссе, д. 26
Тел. (495)230-03-27; (495)230-03-28
WWW.MESSER.SU

ДЛЯ ЗАМЕТОК

ДЛЯ ЗАМЕТОК

www.messer.su